326/326

KRYZA

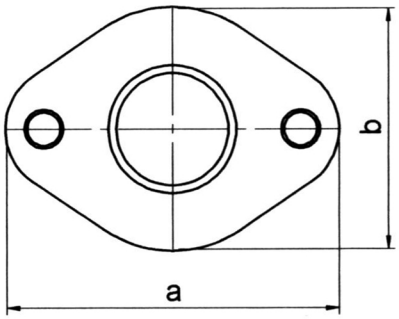

KATALOG MIĘDZYNARODOWY 326

KATALOG EE 326

WYMIAR [CALE]	WAGA KARTONU		ILOŚĆ SZTUK W KARTONIE	WYMIAR [mm]	
	CZARNE [KG]	OCYNK [KG]		a	b
3/4	9,6	9,7	30	90	64
1	8,2	8,4	20	100	72
1 1/4	9,1	9,2	15	120	85
1 1/2	7,9	8,2	10	130	95

Odlewnia Zawiercie S.A.
ul.Leśna 10
42-400 Zawiercie

www.eeodlewnia.pl